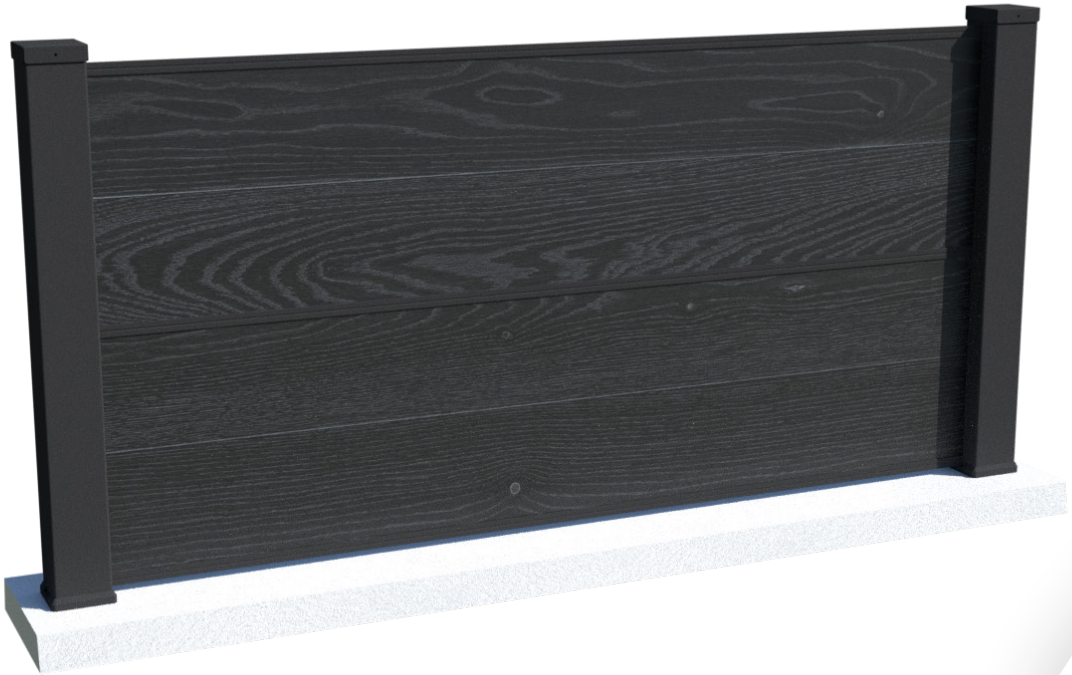

GAMME CLASSIQUE

BRISE-VUE

la CLÔTURE FRANÇAISE

CRÉATEUR D'ESPACE

# CARBONE

## FICHE TECHNIQUE

FABRIQUÉ EN FRANCE

30 ANS
GARANTIE

SANS ENTRETIEN

MONTAGE FACILE

ÉQUIPE 100 %
À VOTRE ÉCOUTE

97 % DE NOS CLIENTS
SONT PRÊTS À NOUS
RECOMMANDER

# Caractéristiques détaillées

Modèle : Carbone

Catégorie : brise-vue

Matières utilisées : PVC, Acier galvanisé et Aluminium

Hauteur : de 38,4 cm à 1,796 m

Largeur entre poteaux :
sur mesure avec entraxe maximum de 1,50 m

Coloris disponible : gris anthracite RAL 7016

Composants :
Platines de fixation Acier galvanisé
Cache-platines PVC
Poteaux 8 x 8 cm Aluminium
Clés de finition pour poteau PVC
Clés pour planches Carbone PVC
H Alu Aluminium
Chapeaux Aluminium
Panneau composite Aluminium

Conception : sur mesure

Conditionnement : en kit

Livraison : à domicile par transporteur
Enlèvement : au dépôt de Loriol-sur-Drôme

GARANTIES

| | |
|---|---|
| Résistance mécanique | **30 ans** |
| Coloris Gris anthracite et Impression | **10 ans** |

Résistance aux vents

Traitement ***Anti-UV***

Délai de fabrication : ***4 semaines***

*Télécharger conditions de garanties contractuelles des produits sur : www.la-cloture-francaise.fr/engagements-et-garanties

# Dimensions

## Hauteurs disponibles

- 0,384 m
- 0,737 m
- 1,090 m
- 1,443 m
- 1,796 m

**Largeur**
Sur mesure avec entraxe de
**1,50m** maximum

# Personnalisez votre projet

## Coloris de clôture

Gris anthracite
RAL 7016

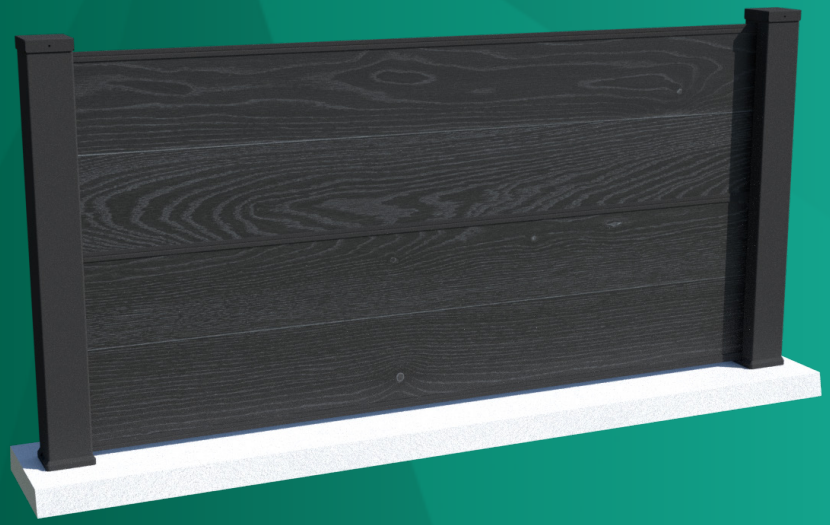

## Coloris de chapeaux
aluminium pour poteaux

Blanc

Gris souris

Noir

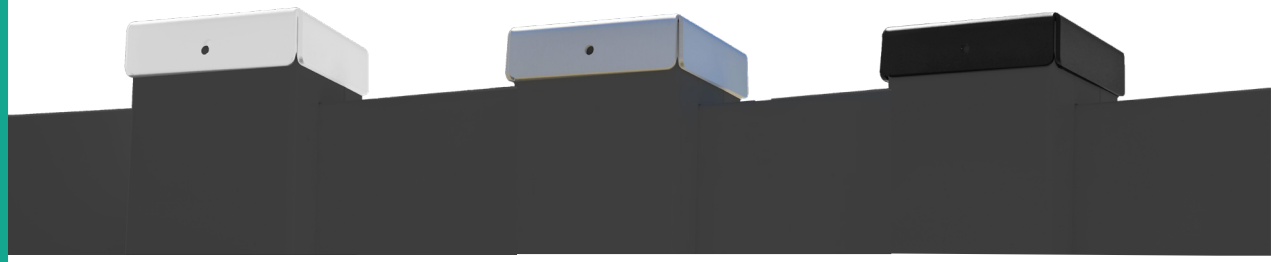

Gris anthracite

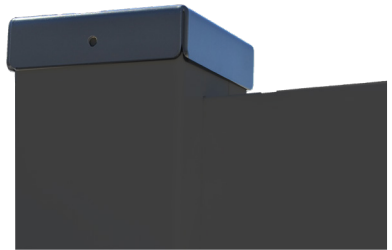

# Composition

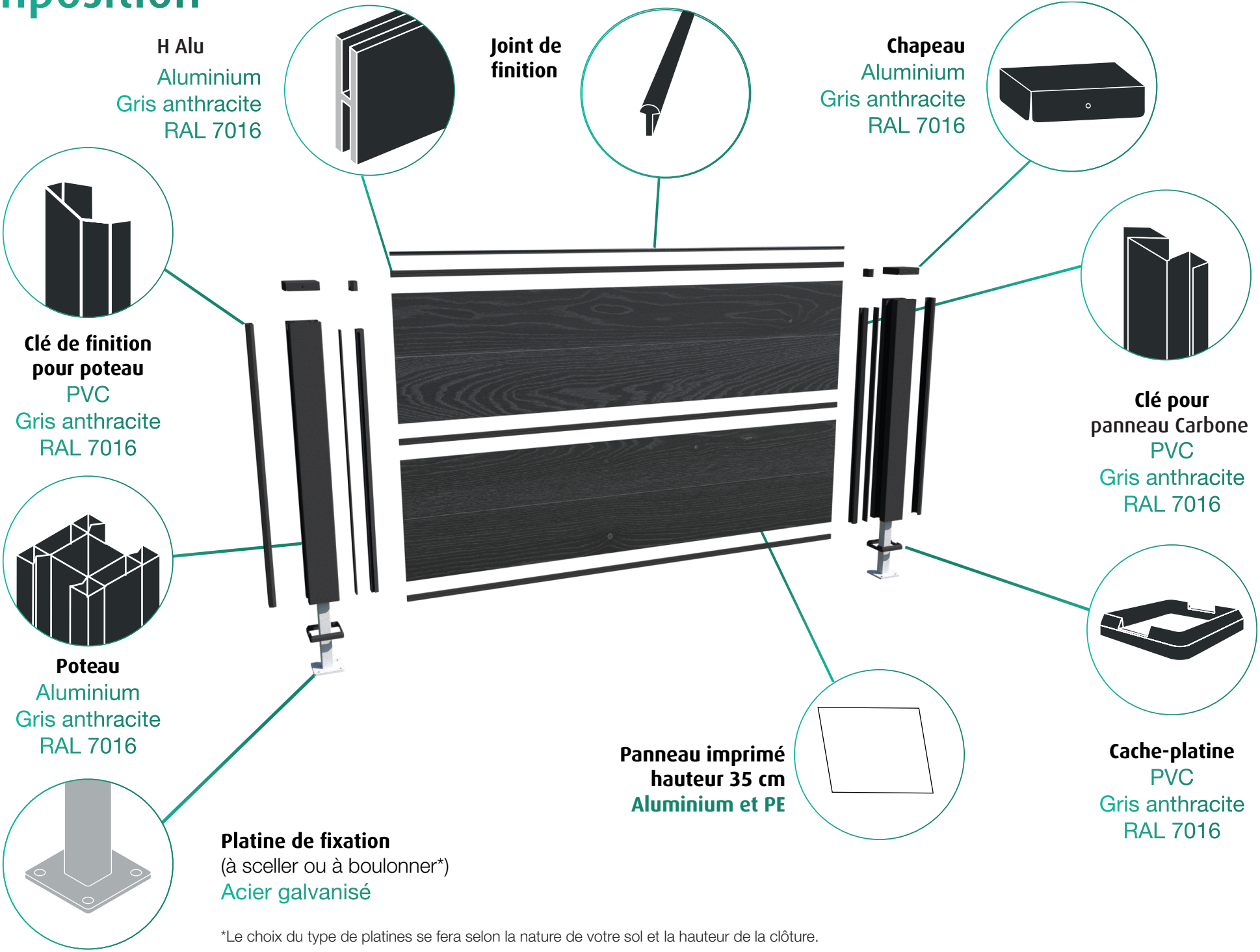


*Le choix du type de platines se fera selon la nature de votre sol et la hauteur de la clôture.

## Fixation sur support creux

**Platine à boulonner**

**Tube à sceller**

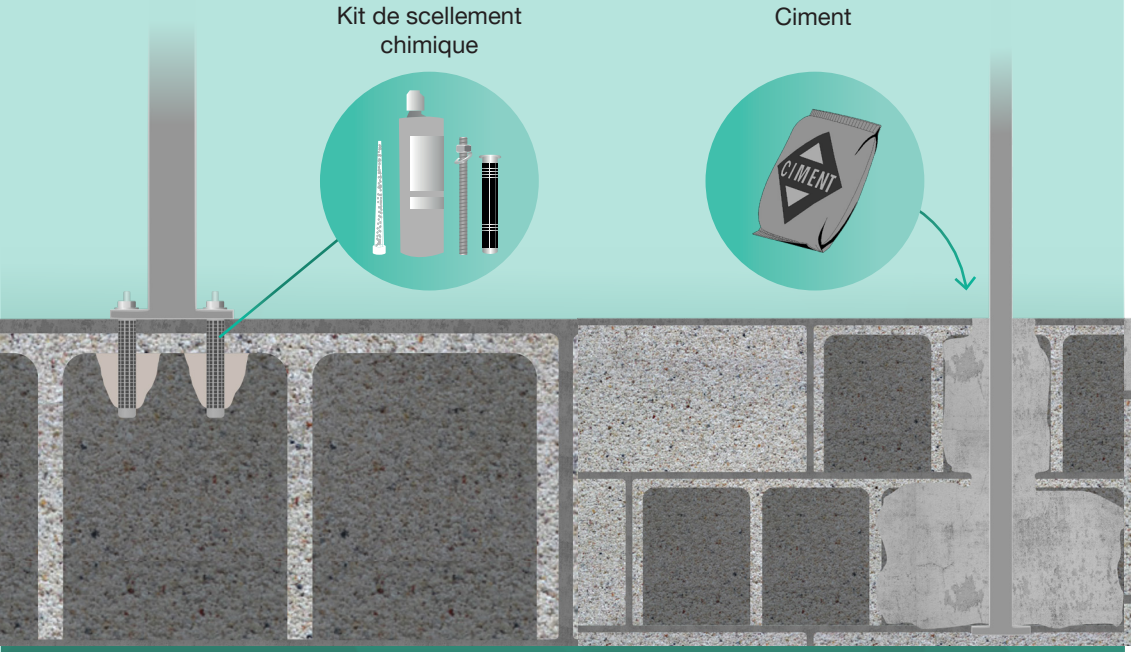


## Fixation sur support plein

Réalisation d'un support béton pour la fixation de la platine ou le scellement du tube.

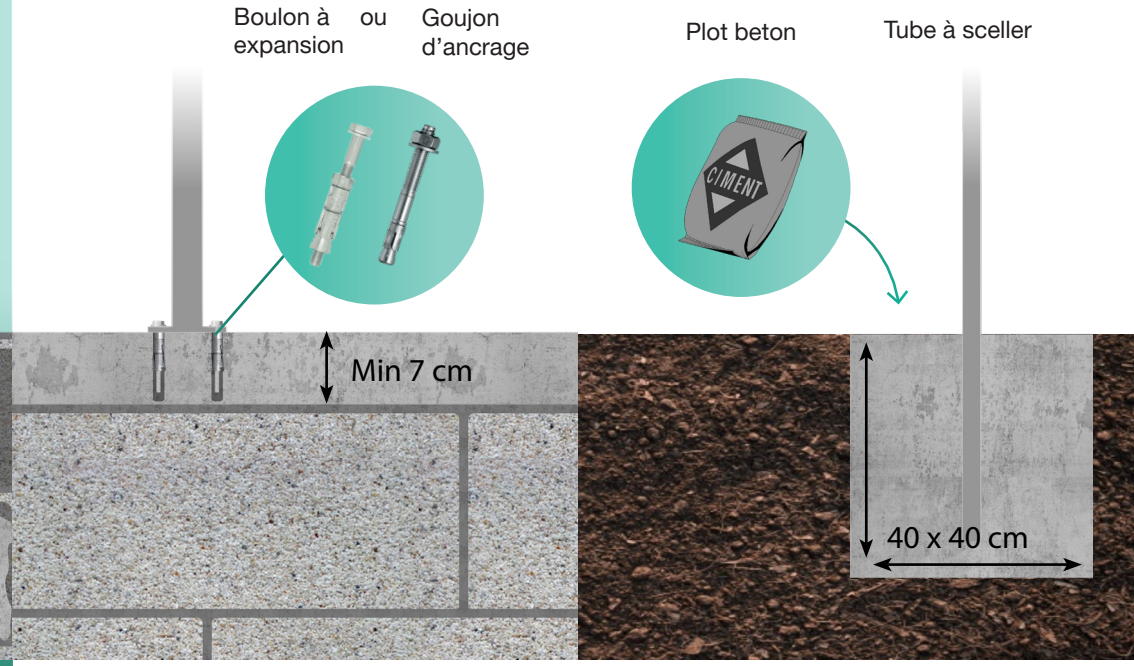


**Tube carré à sceller**

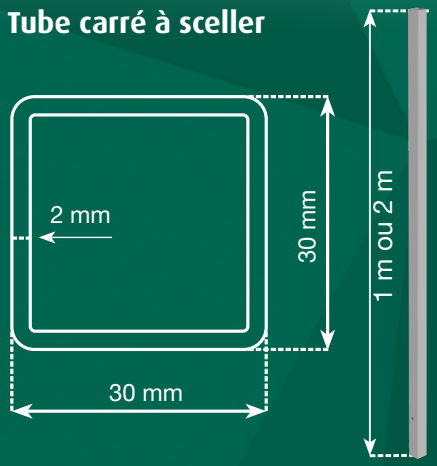


**Platine à boulonner**

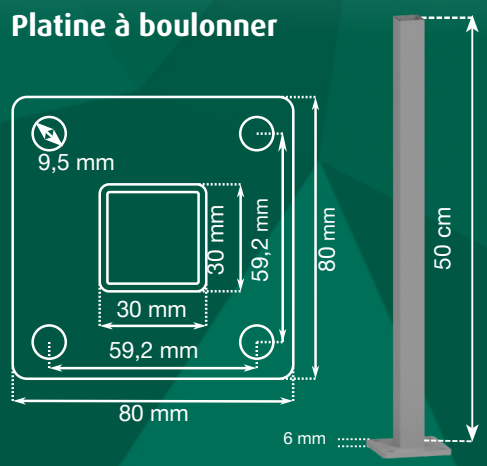


## Type de platines

# La Clôture Française

**ZI Les BLâches**
**26270 LORIOL - FRANCE**

Tél. **04 75 61 15 25**
contact@la-cloture-francaise.fr

*Livraison dans toute la France métropolitaine*